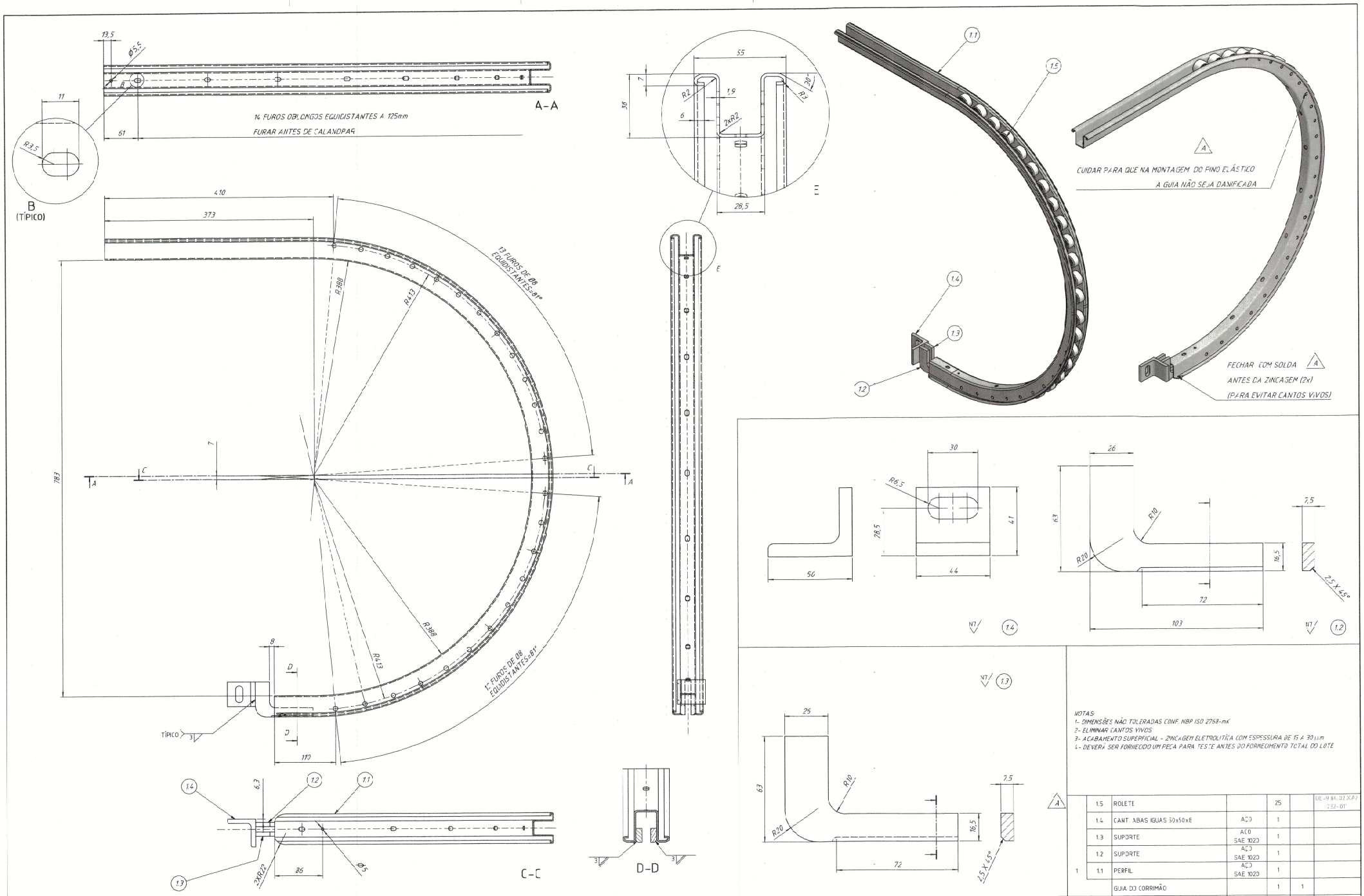

NOTAS:
1- DIMENSÕES NÃO TOLERADAS CONF. NBP ISO 2768-mK
2- ELIMINAR CANTOS VIVOS
3- ACABAMENTO SUPERFICIAL - ZINCAGEM ELETROLÍTICA COM ESPESSURA DE 15 A 30 µm
4- DEVERÁ SER FORNECIDO UM PEÇA PARA TESTE ANTES DO FORNECIMENTO TOTAL DO LOTE

POS.	COMP.	DESCRIÇÃO	MATERIAL	UNIT. QUANTIDADE	INST. QUANTIDADE	OBSERVAÇÃO
	1.5	ROLETE		25		DE-9.84.02.XA/732-01
	1.4	CANT. ABAS IGUAS 50x50x8	AÇO	1		
	1.3	SUPORTE	AÇO SAE 1020	1		
	1.2	SUPORTE	AÇO SAE 1020	1		
1	1.1	PERFIL	AÇO SAE 1020	1		
		GUIA DO CORRIMÃO		1	1	

RESERVADO PARA ECONOMIA E APROVAÇÃO METRÔ (PARA DESCONO ELABORADO POR PROJETISTA CONTRATADA)

COMPANHIA DO METROPOLITANO DE SÃO PAULO — METRÔ

CÍVEL: 1-AZUL, 2-VERDE, 3-LLÁS — ESTAÇÕES
SUBTRIBUTOR SUC. CÍVEL: ESCADA ROLANTE THYSSEN TUGELA — DESTRUTOR
DIRETO: GUIA DO CORRIMÃO PARA CABECEIRA DA BALAUSTRADA - DREITA
ESCALA — ATÉCIO — CÓDIGO: DE-9.84.02.XA/714-004 — REVISÃO: A

REV.	DESCRIÇÃO	DESCRIPTOR	PROJETISTA	CHEFE	APROVAÇÃO	CHEFE	MESP. TEC.	CHEFE	APROVAÇÃO	DOC. INT.
A	ADRES. COMP. 15 E NOTAS COM. INDEZ 20	[illegible]			[illegible] 31.3.17	[illegible]	[illegible] 31.3.17	[illegible]	[illegible] 31.03.17	[illegible]
00	EMISSÃO	[illegible]			[illegible]	[illegible]	[illegible]	[illegible]	[illegible]	[illegible]

A1